CENTRO CONTROLLO MATERIALI edili S.r.l.
Autorizzato con D.M. n. 25364 del 19.10.84 e successive concessioni ai sensi della Legge 1086/71 Art. 20

SISTEMA DI GESTIONE QUALITA' CERTIFICATO DA ANCCP UNI EN ISO 9001:2008

Prove su materiali da costruzione
Legge 1086/71 - D.M. 14.01.2008
Circolare 02.02.2009 n°617/C.S.LL.PP



**RAPPORTO DI PROVA V/ 5345AA del 20.06.2012**

A richiesta n. 5487V del 12.06.2012

Committente: DISTANZIATORI EDILI SRL

Indirizzo: VIA MONTI TOFANE CONEGLIANO (TV)

Campioni n. 4 CASSEFORME PER CAMPIONI DI CALCESTRUZZO

Data di arrivo: 12.06.2012

Esperienza effettuata: VERIFICA DELLA RISPONDENZA GEOMETRICA DEI CAMPIONI DI CALCESTRUZZO CONFEZIONATI IN LABORATORIO A QUANTO PREVISTO DALLA NORMA UNI EN 12390-1

Note:

Dichiarazione:

- i risultati delle prove contenuti nel presente rapporto di prova si riferiscono unicamente ai campioni provati.
- Il presente rapporto di prova non può essere riprodotto parzialmente senza l'autorizzazione del responsabile del laboratorio.

IL DIRETTORE
ING. LUIGI MION

CENTRO CONTROLLO MATERIALI edili S.r.l.

Allegati: n°1 scheda.

Il rapporto di prova è composto da n.2 fogli (facciate scritte n.2)

## RAPPORTO DI PROVA V/ 5345AA del 20.06.2012

A richiesta n. 5487V del 12.06.2012

Note:

Data di prova: 19.06.2012

Misurazione dei provini UNI EN 12390-1

| cubo N | X1 | X2 | X3 | X4 | X5 | X6 | Y1 | Y2 | Y3 | Y4 | Y5 | Y6 | Z1 | Z2 | Z3 | Z4 | VALORI MEDI | | |
|---|---|---|---|---|---|---|---|---|---|---|---|---|---|---|---|---|---|---|---|
| | | | | | | | | | | | | | | | | | X | Y | Z |
| 1 | 150,1 | 150,1 | 150,0 | 150,1 | 150,1 | 150,1 | 150,0 | 149,6 | 150,2 | 151,9 | 150,7 | 150,5 | 149,9 | 149,9 | 150,0 | 150,0 | 150,1 | 150,5 | 150,0 |
| 2 | 150,0 | 150,1 | 150,2 | 150,1 | 150,0 | 150,1 | 151,2 | 151,6 | 151,1 | 150,6 | 150,8 | 150,5 | 150,1 | 150,2 | 150,1 | 150,2 | 150,1 | 151,0 | 150,2 |
| 3 | 149,8 | 149,6 | 149,6 | 149,6 | 149,6 | 149,6 | 149,7 | 149,7 | 149,9 | 150,2 | 150,4 | 150,8 | 149,5 | 149,6 | 149,6 | 149,6 | 149,6 | 150,1 | 149,6 |
| 4 | 149,5 | 149,5 | 149,6 | 149,6 | 149,6 | 149,8 | 150,8 | 150,5 | 150,5 | 149,2 | 150,1 | 150,8 | 149,6 | 149,5 | 149,6 | 149,7 | 149,6 | 150,3 | 149,6 |

Verifica della planarità UNI EN 12390-1

| cubo N | ERRORE DI PERPENDICOLARITA' < 5 mm | | | | ERRORE DI PLANARITA' < 0,0006 d (< 0,1 mm) | |
|---|---|---|---|---|---|---|
| | V1 | V2 | V3 | V4 | SI | NO |
| 1 | SI | SI | SI | SI | X | |
| 2 | SI | SI | SI | SI | X | |
| 3 | SI | SI | SI | SI | X | |
| 4 | SI | SI | SI | SI | X | |

LO SPERIMENTATORE
BUCIOL MARCO

CENTRO CONTROLLO MATERIALI S.r.l.

IL DIRETTORE
ING. LUIGI MION

Il rapporto di prova è composto da n.2 fogli (facciate scritte n.2)

**CENTRO CONTROLLO MATERIALI** edili S.r.l.

**ALLEGATO AL RAPPORTO DI PROVA V/5345AA DEL 20.06.2012**

MISURAZIONE DEI PROVINI

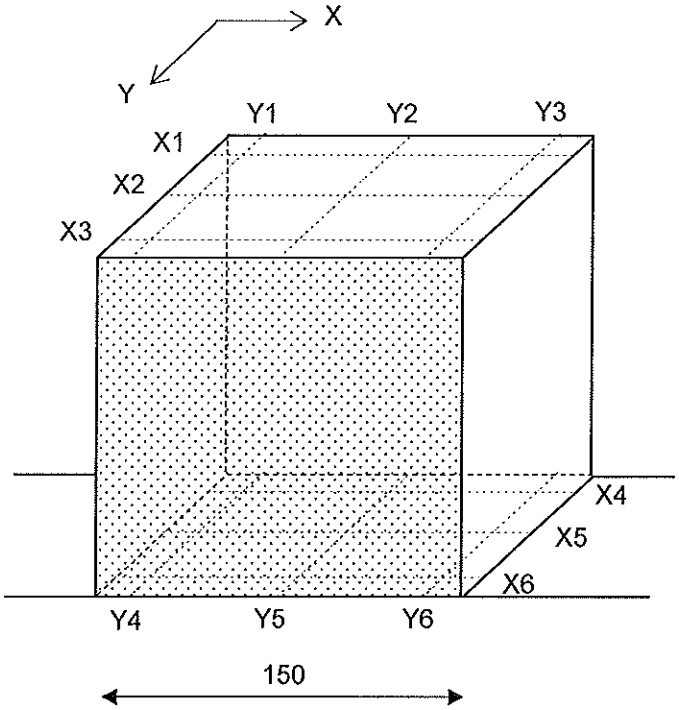


FACCE DI CARICO

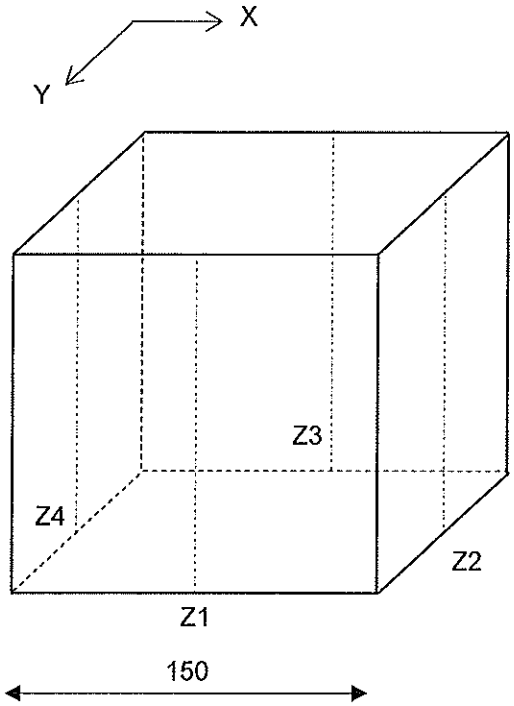


FACCE NON CARICATE

FACCIA RASATA

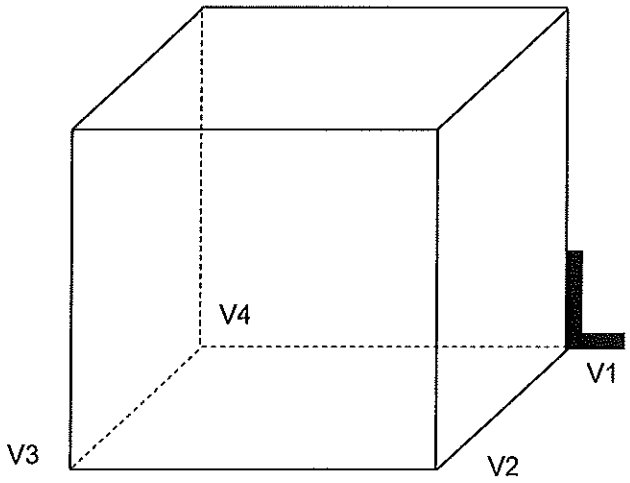


PERPENDICOLARITA' DEGLI SPIGOLI RISPETTO

ALLEGATO BASE < 0,5 mm

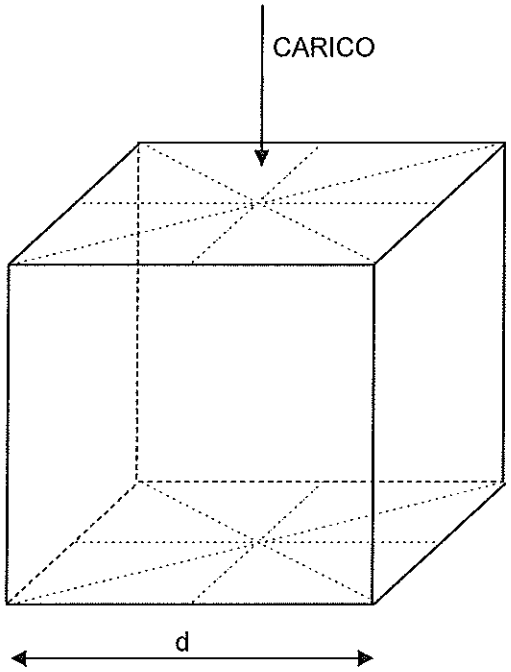


PLANARITA' DELLA SUPERFICI < 0,0006 d

( < 0,1 mm PER CUBI d = 150 mm )

CENTRO CONTROLLO MATERIALI EDILI S.r.l.